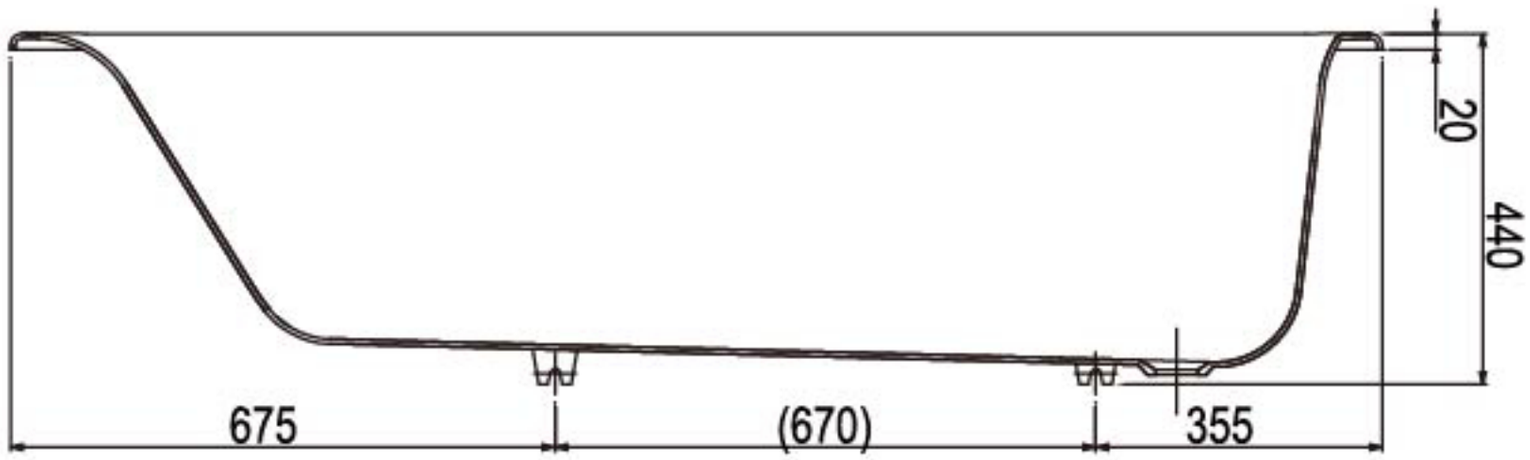
20
440
675
(670)
355

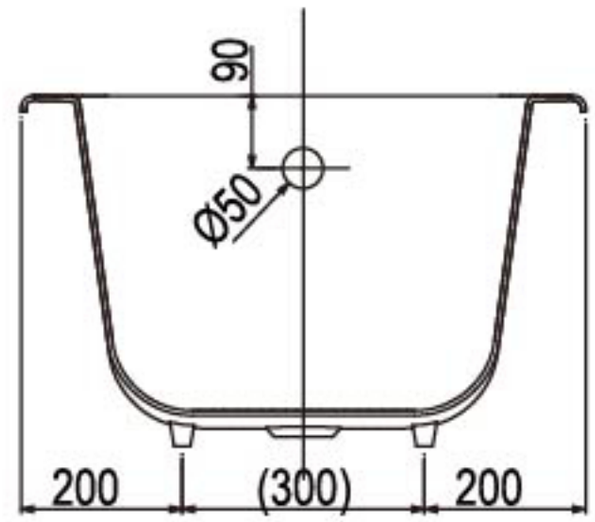
90
Ø50
200
(300)
200

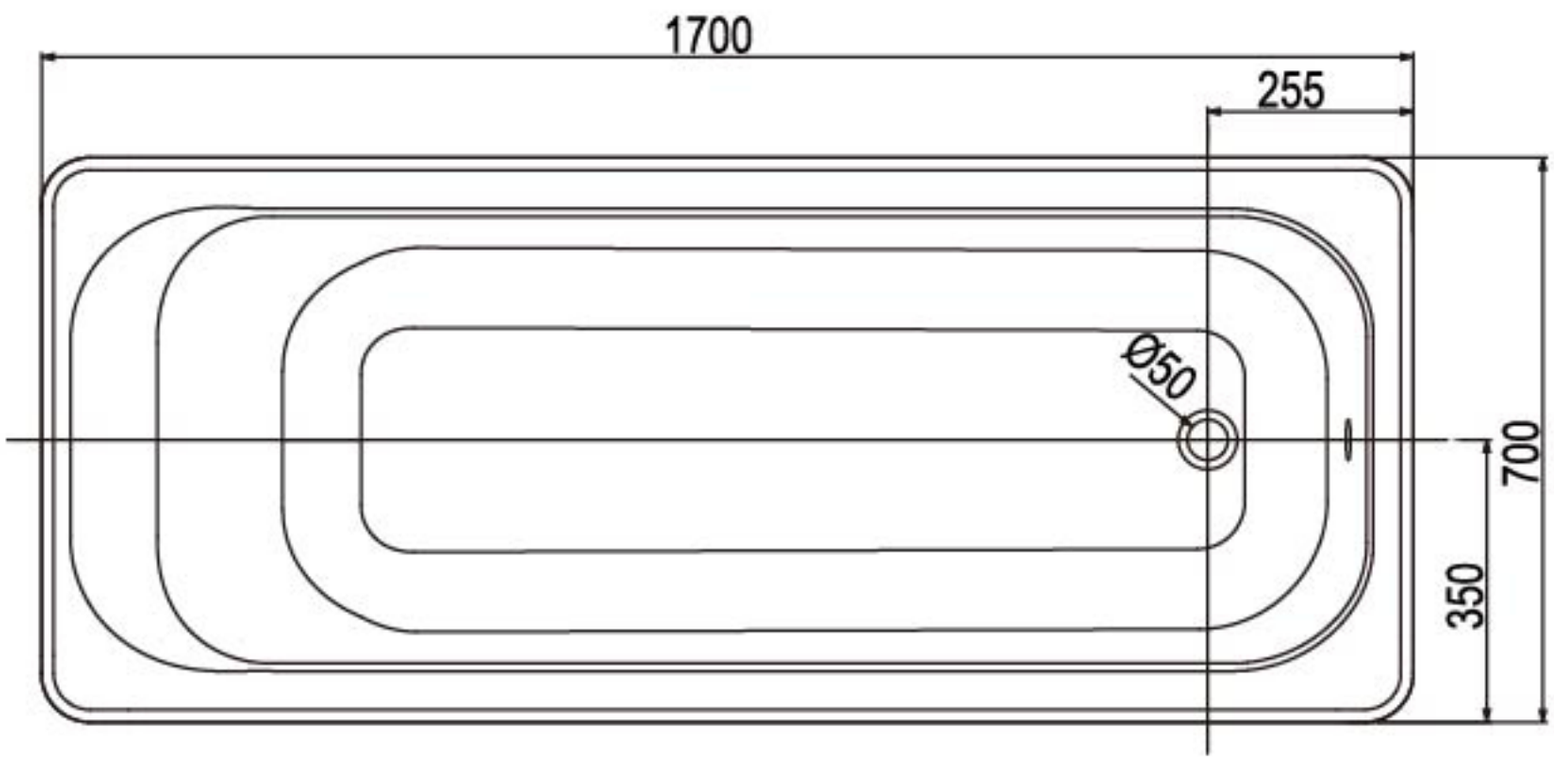
1700
255
Ø50
700
350