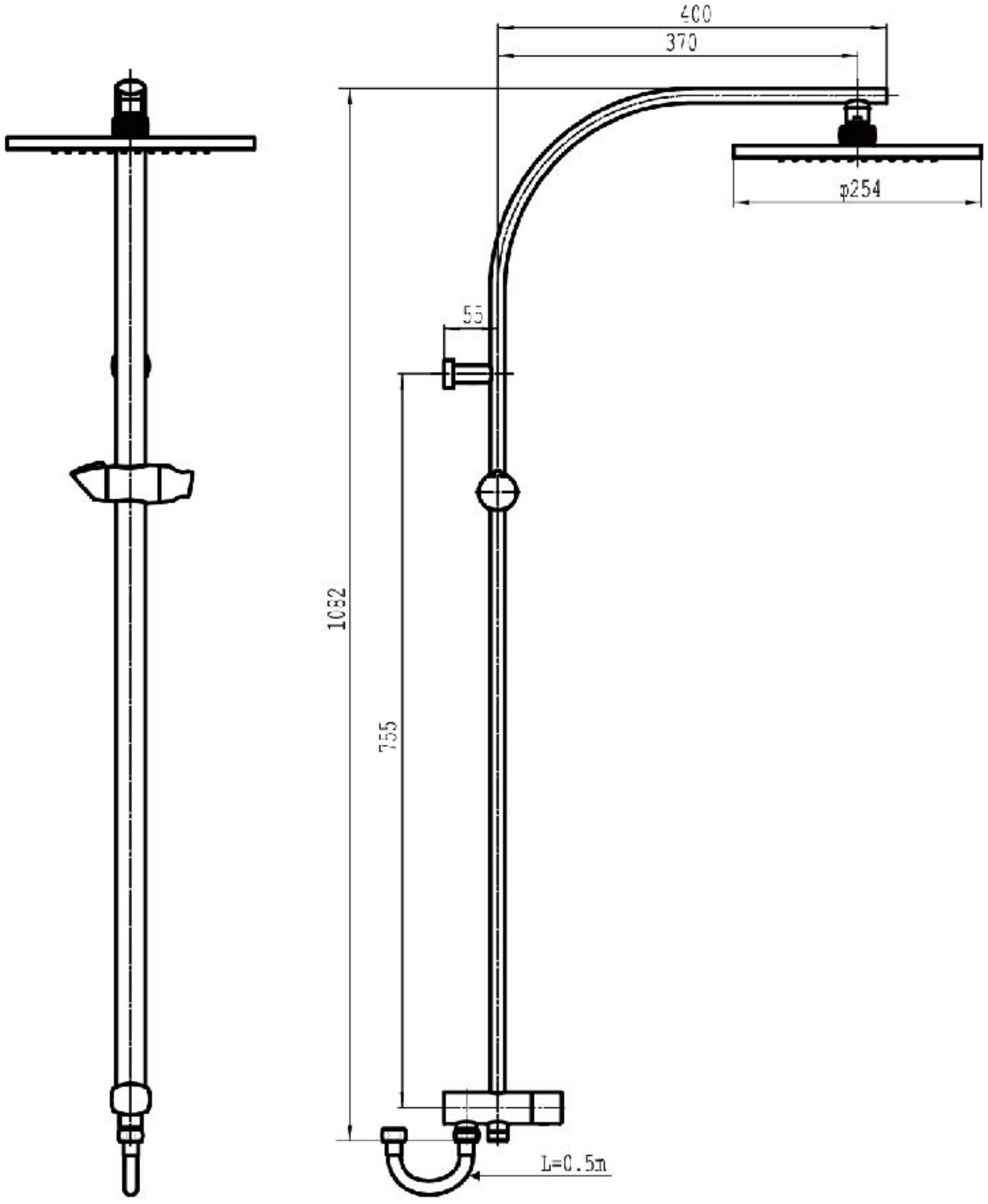
400
370
φ254
55
1082
755
L=0.5m