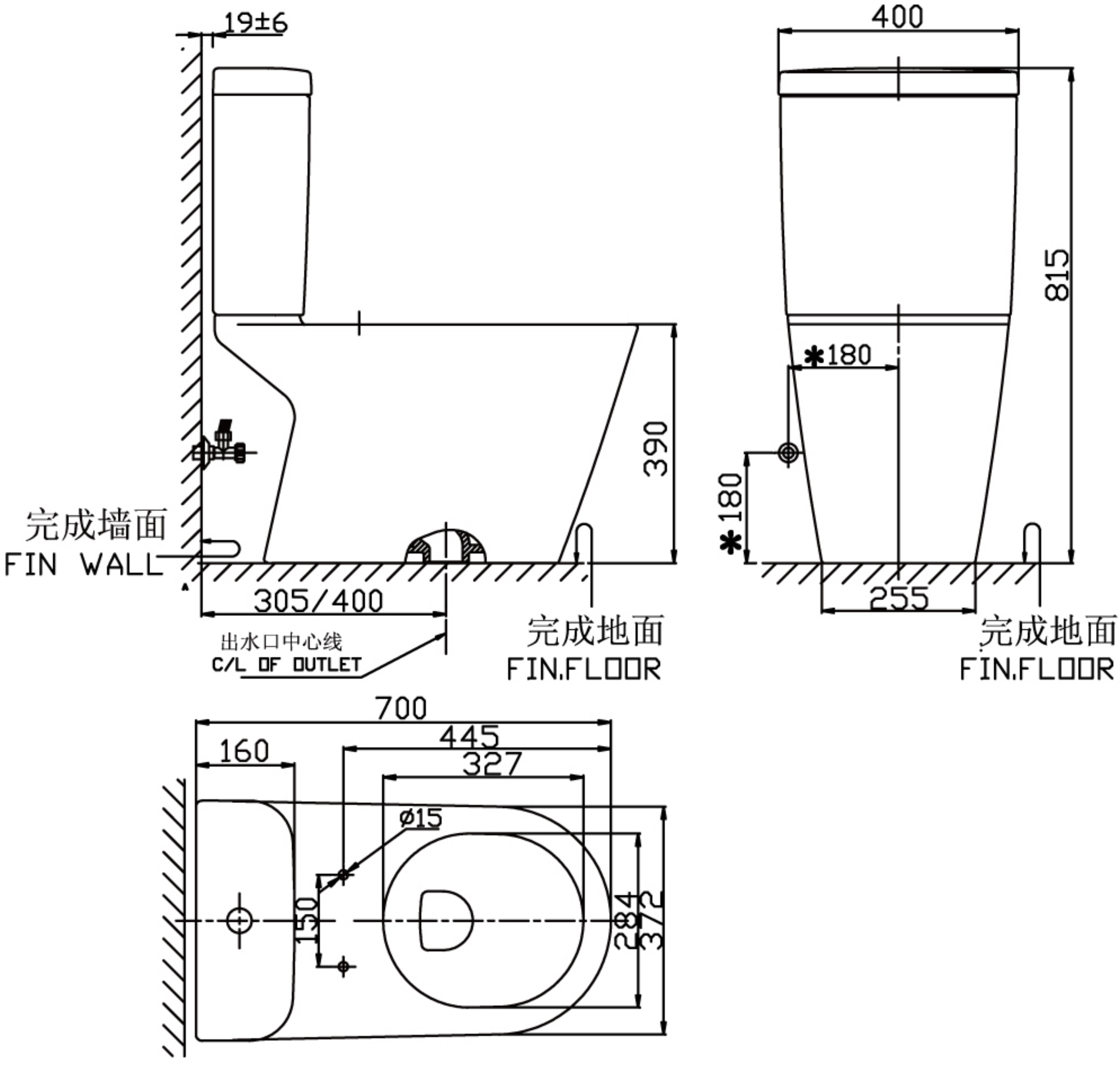
19±6
400
815
*180
390
*180
完成墙面
FIN WALL
305/400
出水口中心线
C/L OF OUTLET
完成地面
FIN.FLOOR
255
完成地面
FIN.FLOOR
700
445
160
327
ø15
150
284
372