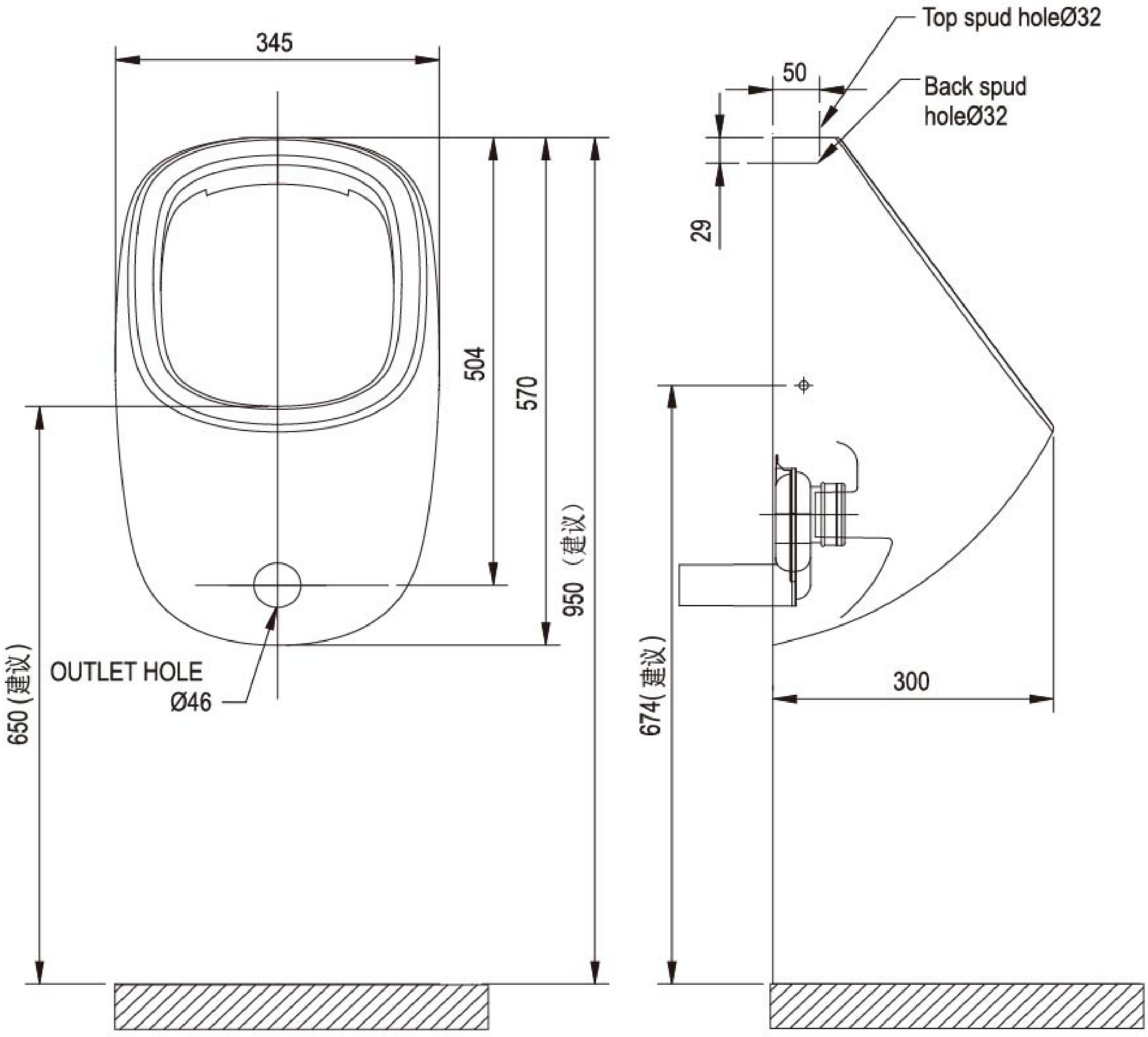
345
504
570
950（建议）
650（建议）
OUTLET HOLE
Ø46
Top spud holeØ32
50
Back spud
holeØ32
29
674（建议）
300